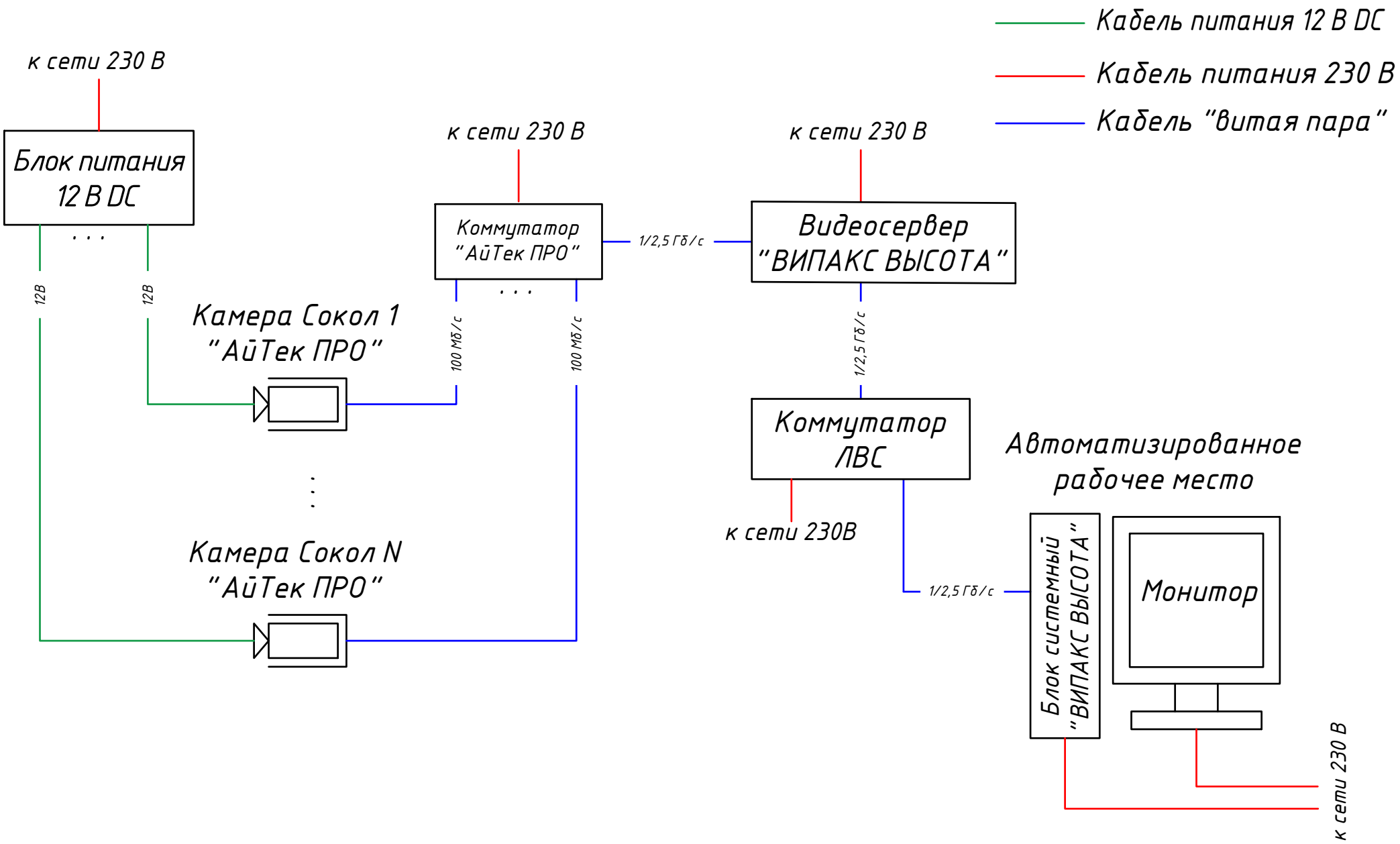# Типовая схема подключения камер Сокол питание 12 В к видеосерверу "ВИПАКС ВЫСОТА"